303-13A 燃油蒸汽排放 - *1.5*升 *EcoBoost*（*132*千瓦/*180*马力） *2015 - 2016 Taurus*
说明和操作

燃油蒸汽排放 - 概述

概述

EVAP 系统通过存储燃油蒸气并将蒸气输送到发动机供其正常运行时使用来防止烃排放物进入大气。

EVAP系统包括：

- EVAP 碳罐。
- EVAP 炭罐清污阀
- 燃油蒸汽管
- Easy Fuel（无盖）油箱加油管

版权 © 2016 Ford Motor Company

303-13A 燃油蒸汽排放 - *1.5*升 *EcoBoost*（*132*千瓦/*180*马力） *2015 - 2016 Taurus*
说明和操作

燃油蒸汽排放 - 系统操作和部件说明

系统操作

参见PC/ED 手册第 1 章“说明与操作”。

系统图表

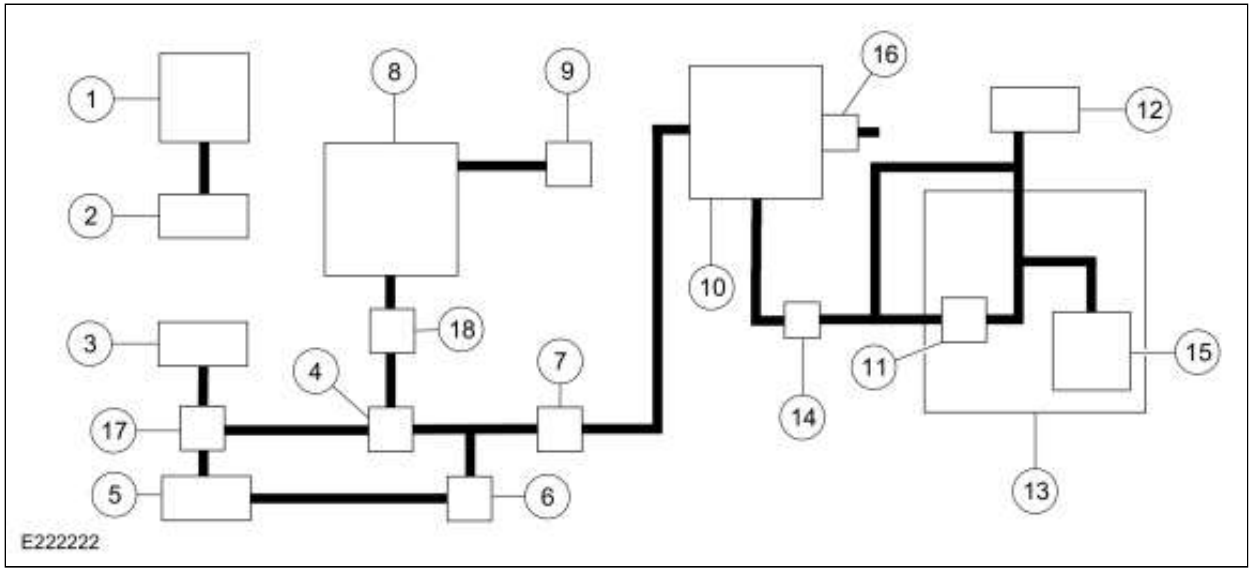

项目	使用零件编号	说明
1	6582	阀门盖
2	9B659	涡轮增压器入口管
3	9B659	空气滤清器 (ACL) 排气管
4	-	蒸汽喷射器（9G281 的一部分）
5	6C646	涡轮增压器至CAC 管道
6	-	检查阀门（9G281 的一部分）

7	9G281	EVAP 炭罐清污阀
8	9424	进气歧管
9	-	PCV 阀门（6K271的零件）
10	9E857	EVAP 碳罐。
11	-	燃油蒸气通风阀（9K007 的一部分）
12	9034	燃油箱加油管
13	9K007	燃油箱
14	-	燃油蒸汽管
15	9A299	燃油油位传感器
16	9G676	EVAP 碳罐入口过滤器
17	-	检查阀门（9G281 的一部分）
18	-	检查阀门（9G281 的一部分）

版权 © 2016 Ford Motor Company

303-13A 燃油蒸汽排放 - *1.5*升 *EcoBoost*（*132*千瓦/*180*马力） *2015 - 2016 Taurus*
诊断和测试

燃油蒸汽排放

发动机诊断信息

本手册内的诊断要求技师具有一定的技能水平和福特诊断实践经验。
参阅：诊断方法 (100-00 一般信息, 说明和操作).
，查看相关信息。

针对PCM DTC，
参阅：电子发动机控件 (303-14A 电子发动机控件 - 1.5升 EcoBoost（132千瓦/180马力）, 诊断和测试).

对于操控性能症状没有 DTC，参阅《动力系统控制/排放诊断(PC/ED)》手册。参见症状图表章节3。

版权 © 2016 Ford Motor Company

303-13A 燃油蒸汽排放 - *1.5*升 *EcoBoost*（*132*千瓦/*180*马力） *2015 - 2016 Taurus*
拆卸和安装

燃油蒸汽排放罐

基本零件号: 9E857

拆卸

警告： 操作燃油相关的部件或在其附近作业时，切勿吸烟或携带点燃的烟支或任何类型的明火。 可能存在高度易燃的混合气体，并可能引燃。 未能遵守上述操作说明会导致严重的人身伤害。

警告： 操作燃油相关的部件或在其附近作业时，严禁携带个人电子设备，如手机、传呼机或任何类型的音频设备。 可能存在高度易燃的混合气体，并可能引燃。 未能遵守上述操作说明会导致严重的人身伤害。

警告： 务必断开电池在电池的接地电缆上工作时，蒸发排放（**EVAP**）系统或燃料相关组件。 可能存在高度易燃的混合气体，并可能引燃。 未能遵守上述操作说明会导致严重的人身伤害。

注意： 在操作指南中所描述的拆卸步骤可能包含安装细节。

1. 将空档的车辆置于起重机上。
   参阅：顶车和提升 - 概述 (100-02 顶车和提升, 说明和操作).

2. 断开蓄电池负极电缆。
   参阅：蓄电池断开和连接 (414-01 蓄电池、座架和电缆, 一般步骤).

3. 参阅：速脱联轴节 (310-00A 燃油系统- 一般信息 - 1.5升 EcoBoost（132千瓦/180马力）, 一般步骤).
   参阅：速脱联轴节 (310-00B 燃油系统- 一般信息 - 2.0升 EcoBoost (184kW/250马力) - MI4, 一般步骤).
   参阅：速脱联轴节 (310-00C 燃油系统- 一般信息 - 2.7升 EcoBoost（238千瓦/324马力）, 一般步骤).
   扭矩: 5 Nm

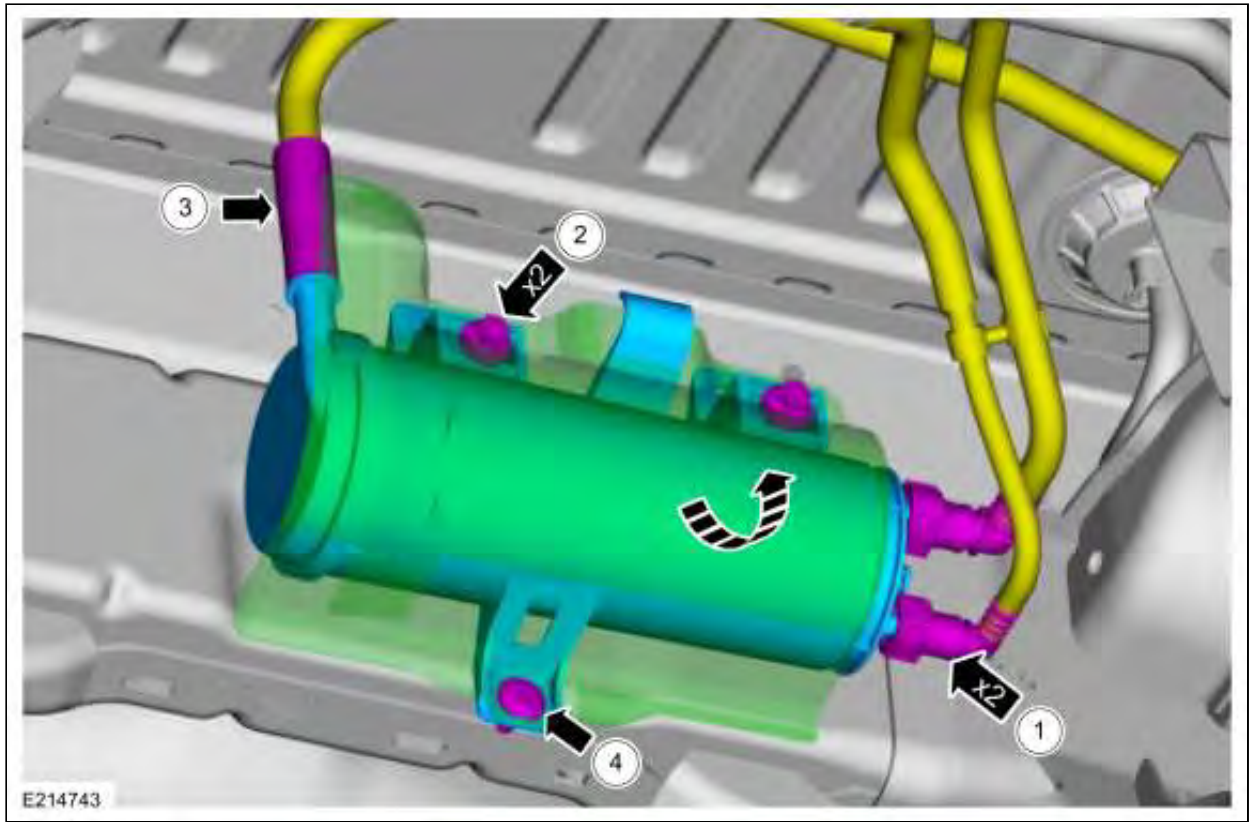

安装

1. 要进行安装，请反向执行拆卸程序。

版权 © 2016 Ford Motor Company

303-13A 燃油蒸汽排放 - *1.5*升 *EcoBoost*（*132*千瓦/*180*马力） *2015 - 2016 Taurus*
拆卸和安装

燃油蒸汽排放罐排气阀

基本零件号: 9D289

拆卸

注意： 此过程中的拆除步骤可能包含安装步骤的详细信息。

1. 参阅：蓄电池断开和连接 (414-01 蓄电池、座架和电缆, 一般步骤).
2.

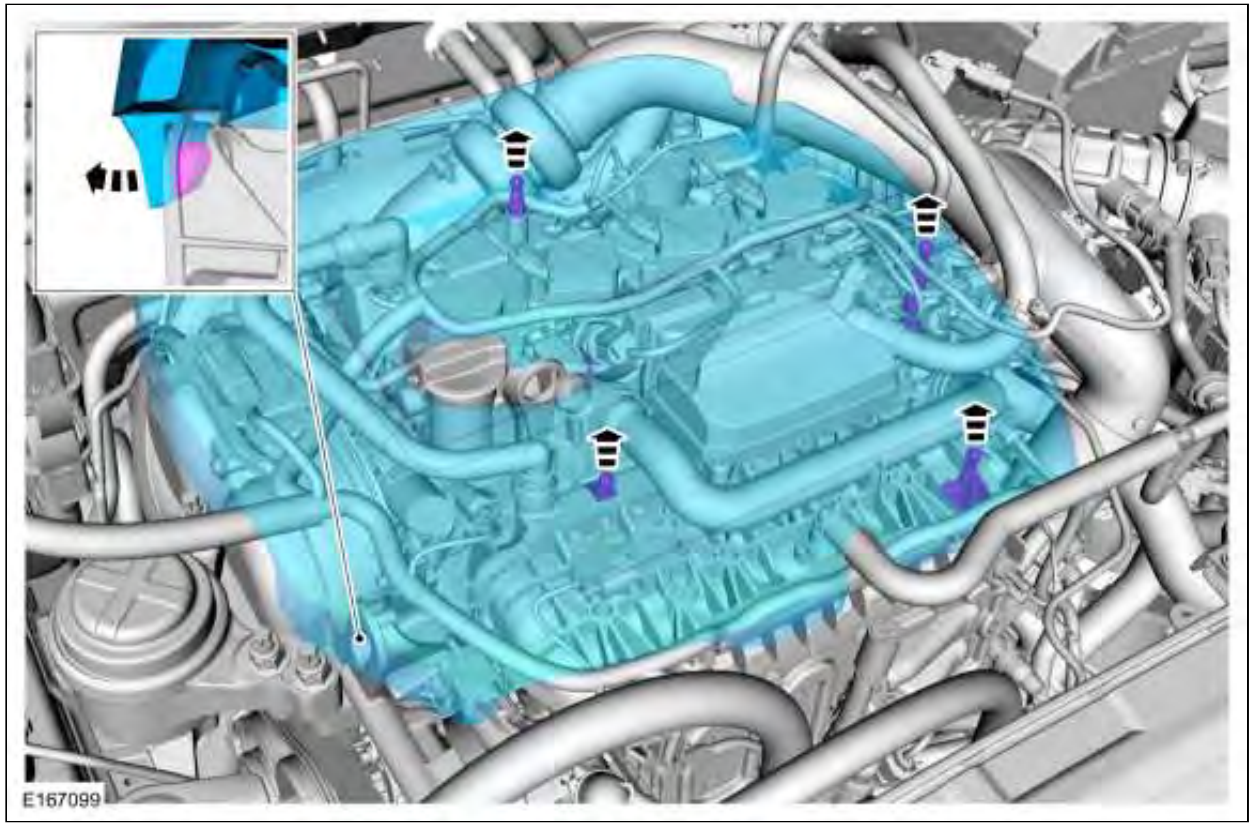

3.

- 参阅：速脱联轴节 (310-00A 燃油系统- 一般信息 - 1.5升 EcoBoost（132千瓦/180马力）, 一般步骤).
- 参阅：空气滤清器排气管 (303-12A 进气分配和过滤 - 1.5升 EcoBoost（132千瓦/180马力）, 拆卸和安装).

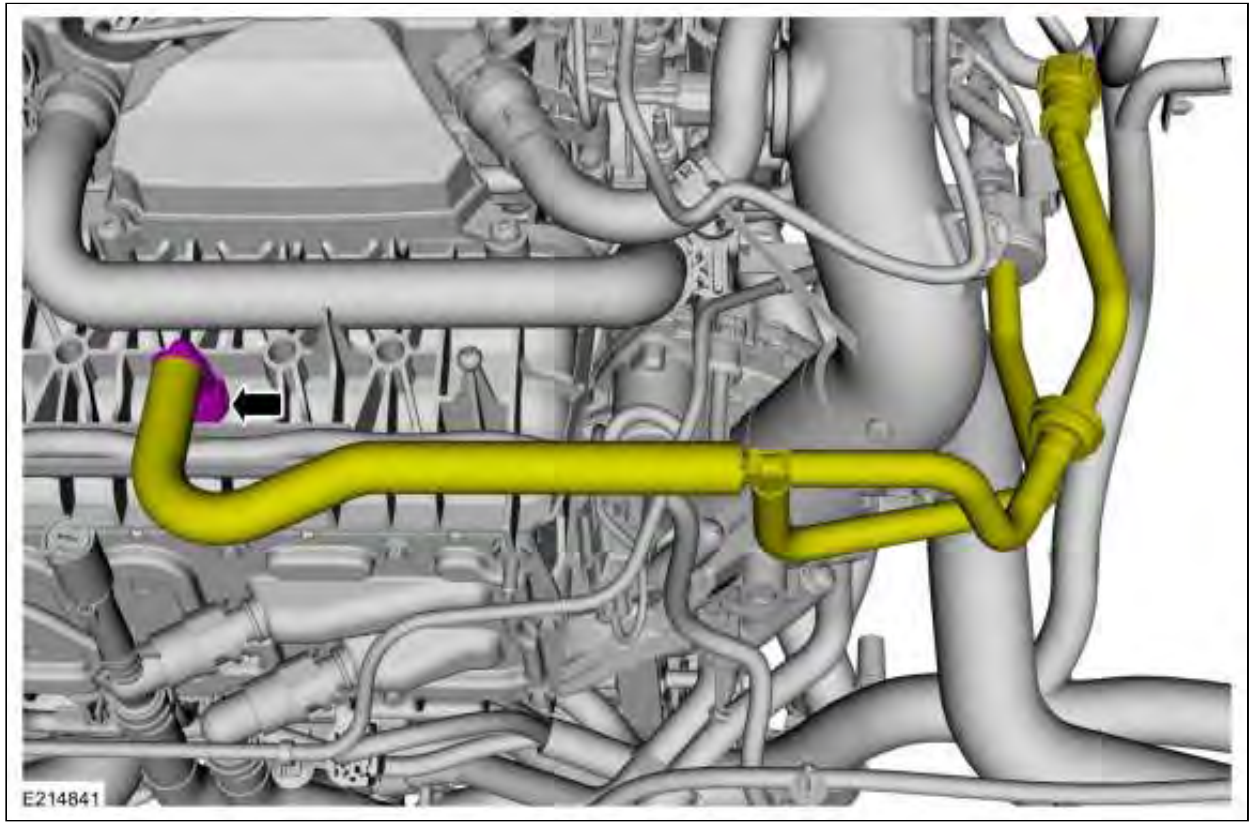

4.

1. 参阅：速脱联轴节 (310-00A 燃油系统- 一般信息 - 1.5升 EcoBoost（132千瓦/180马力）, 一般步骤).

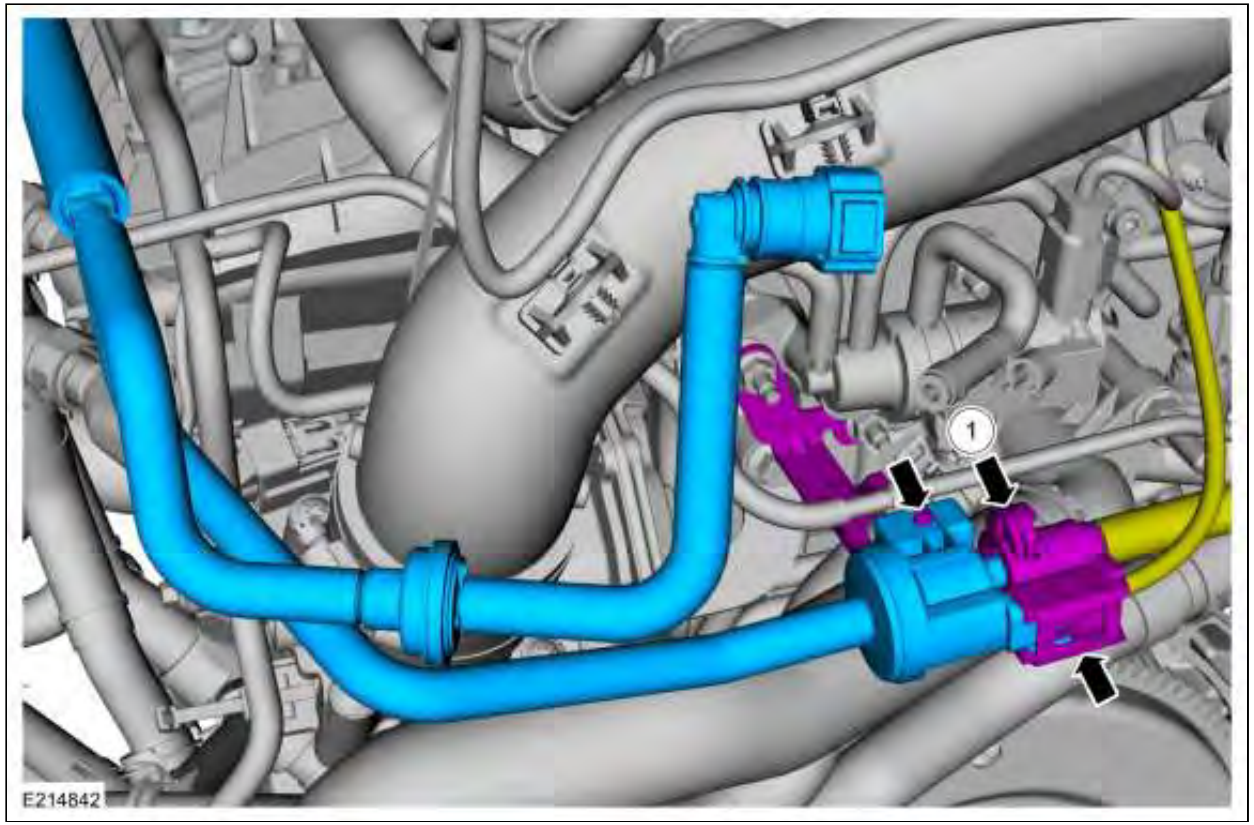

安装

1. 按照拆除相反顺序进行安装。

版权 © 2016 Ford Motor Company

303-13A 燃油蒸汽排放 - *1.5*升 *EcoBoost*（*132*千瓦/*180*马力） *2015 - 2016 Taurus*
拆卸和安装

燃油箱压力传感器与管

基本零件号: 9J279

拆卸

1. 将空档的车辆置于起重机上。
   参阅：Jacking and Lifting (100-02 Jacking and Lifting) .

2. 卸下油箱。
   参阅：油箱 (310-01A 油箱和管线 - 1.5升 EcoBoost（132千瓦/180马力）, 拆卸和安装).
   参阅：油箱 (310-01B 油箱和管线 - 2.0升 EcoBoost (184kW/250马力) - MI4, 拆卸和安装).
   参阅：油箱 (310-01C 油箱和管线 - 2.7升 EcoBoost（238千瓦/324马力）, 拆卸和安装).

3.
   1. 参阅：速脱联轴节 (310-00A 燃油系统- 一般信息 - 1.5升 EcoBoost（132千瓦/180马力）, 一般步骤).
      参阅：速脱联轴节 (310-00B 燃油系统- 一般信息 - 2.0升 EcoBoost (184kW/250马力) - MI4, 一般步骤).
      参阅：速脱联轴节 (310-00C 燃油系统- 一般信息 - 2.7升 EcoBoost（238千瓦/324马力）, 一般步骤).

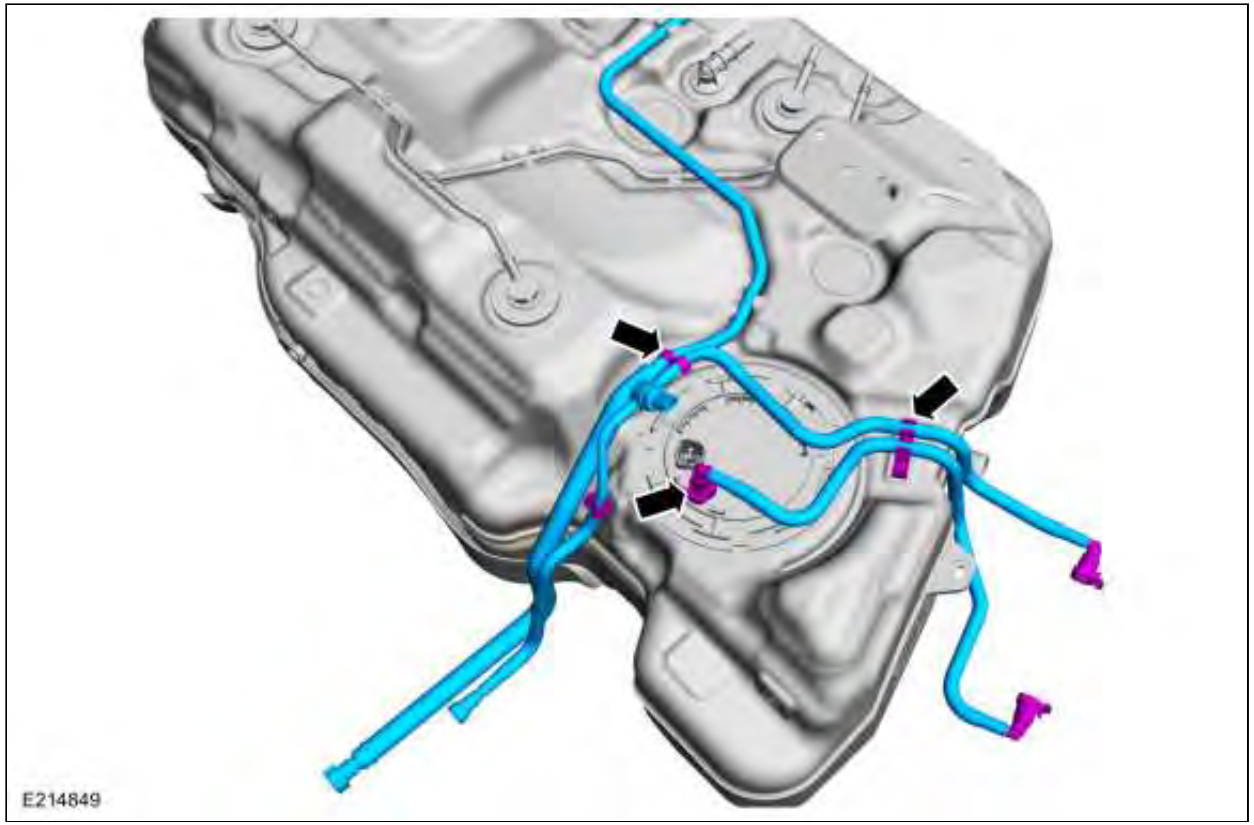

安装

1. 要进行安装，请反向执行拆卸程序。

版权 © 2016 Ford Motor Company